Локальная сеть цифровой подстанции с элементами «secure by design»

Максим Никандров
к.т.н., ООО «Интеллектуальные Сети»
Михаил Селезнев
ПАО «ФСК ЕЭС»

1. **Сегментирование ЛВС – с помощью программных или физических межсетевых экранов.**

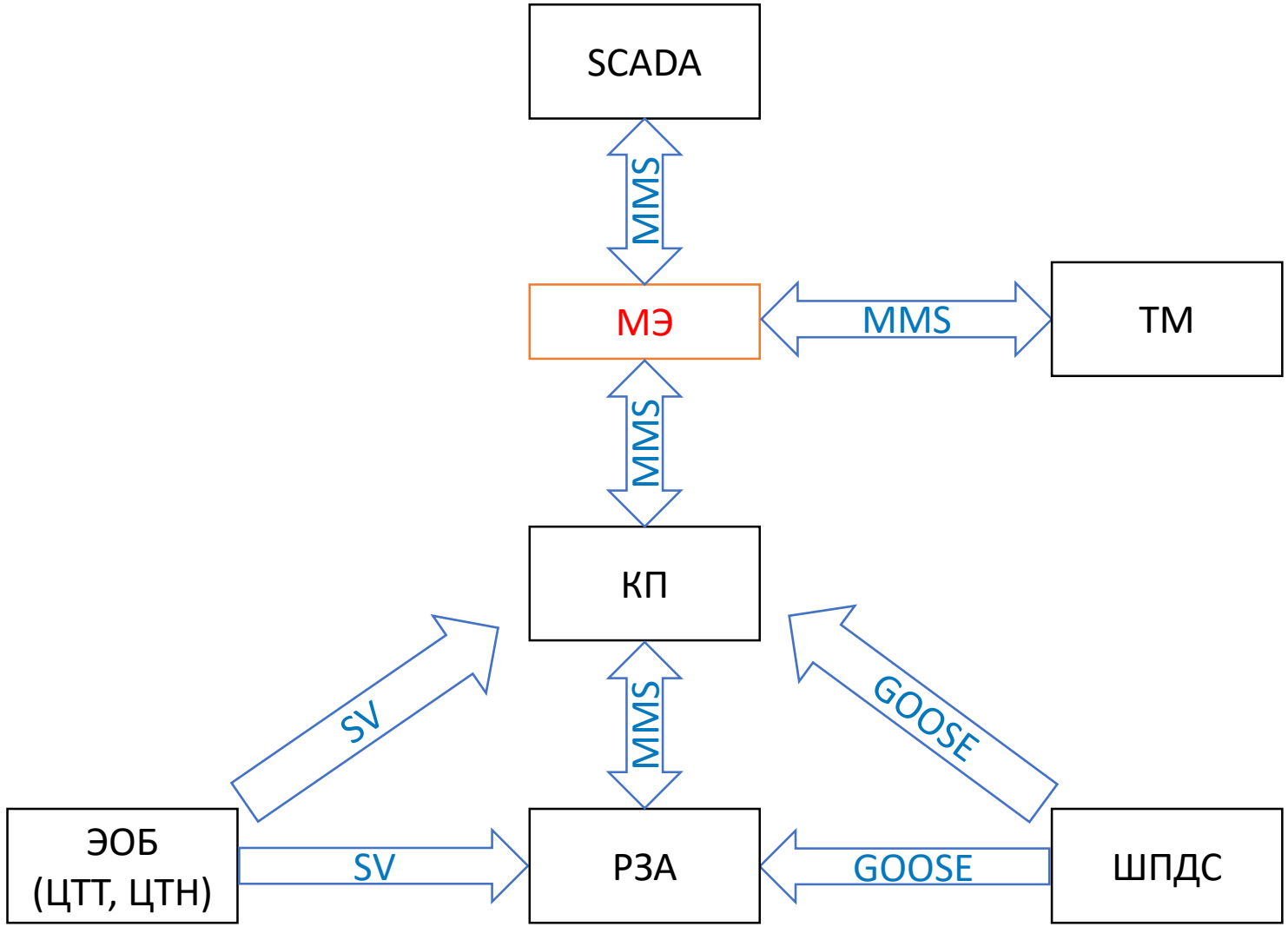
2. **Организация демилитаризованной зоны – для обеспечения информационного обмена с вышестоящими уровнями управления.**

3. **Система обнаружения вторжений – для контроля трафика в ключевых точках ЛВС.**

4. **Антивирусное обеспечение – для безопасности данных на серверах и АРМ АСУ ТП.**

5. **Центр управления ИБ (сервер ИБ) – для удаленного централизованного управления защитой.**

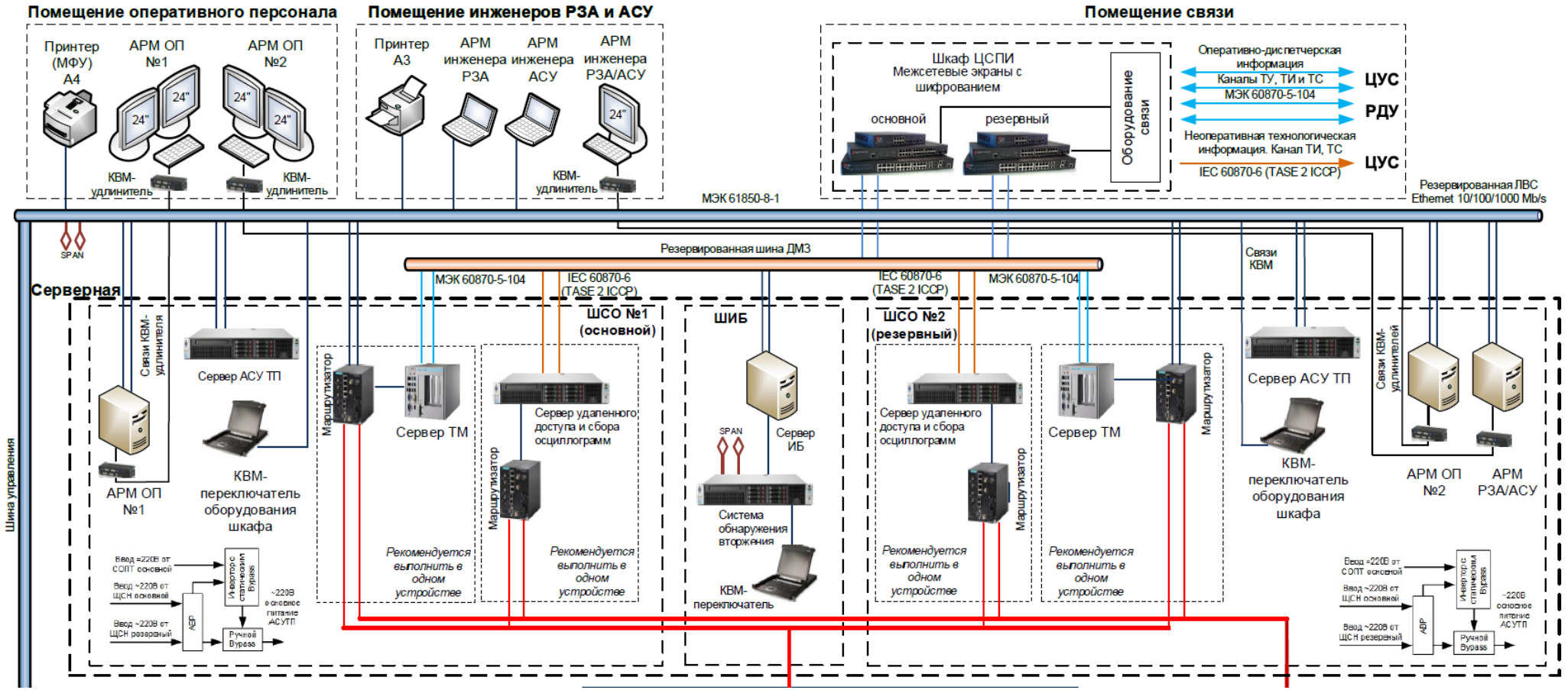
Сегментирование ЛВС

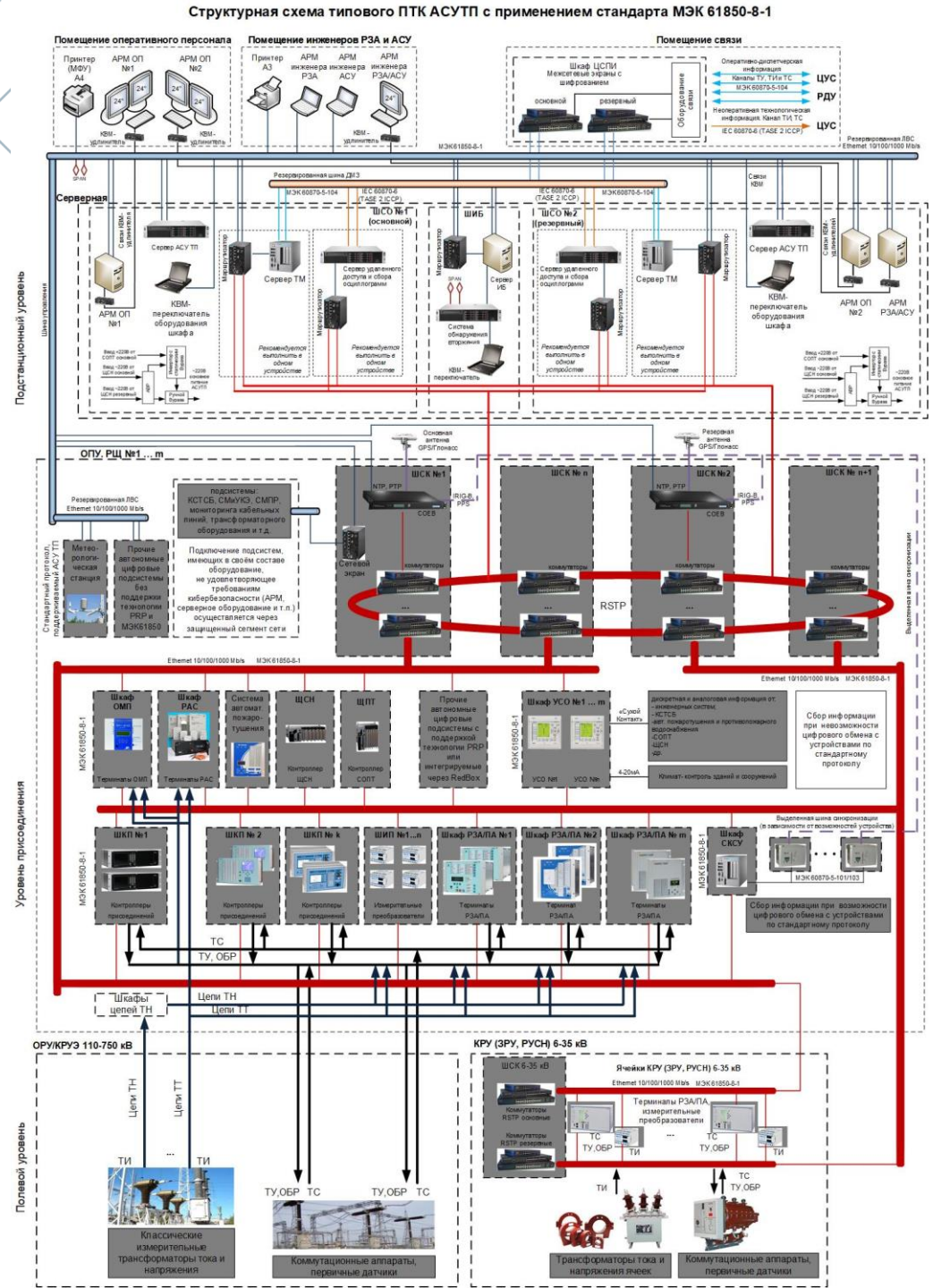


Управляемая деградация контура управления:

- потеря связи с удаленным ДП -> управление со скады;
- потеря связи со скадой -> управление с КП;
- потеря связи с КП -> управление с терминала РЗА.

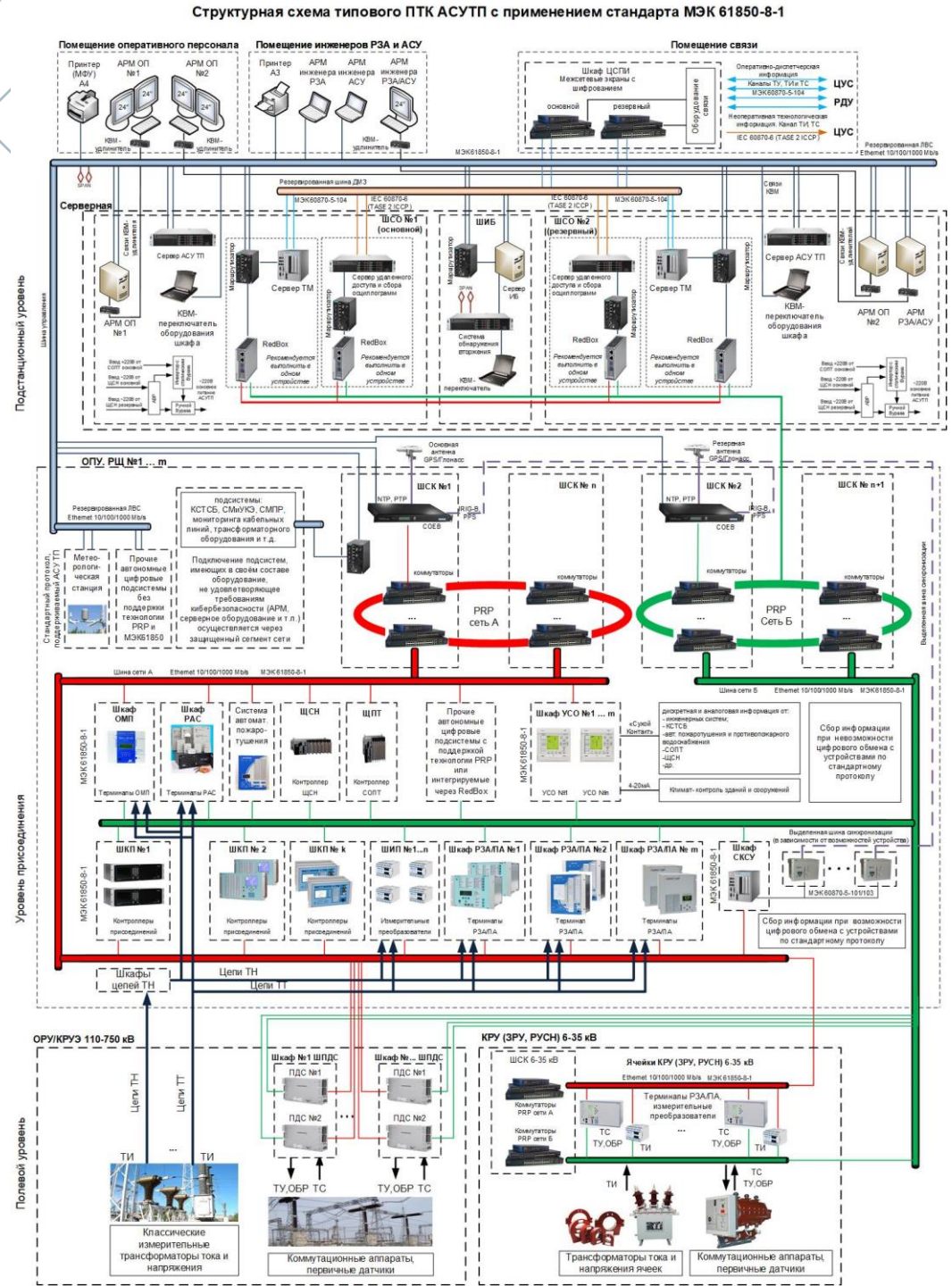
Организация ДМЗ, установка СОВ и сервера ИБ





Особенности:

- для подстанций с недавно модернизированной АСУ ТП;
- применение протоколов RSTP и PRP;
- без использования протоколов GOOSE и SV;
- без ШПДС и ШПАС;
- изменения только на подстанционном уровне в части ИБ.



Проект СТО «Типовые технические требования к организации и производительности технологических ЛВС в АСУ ТП ПС ЕНЭС»

II архитектура

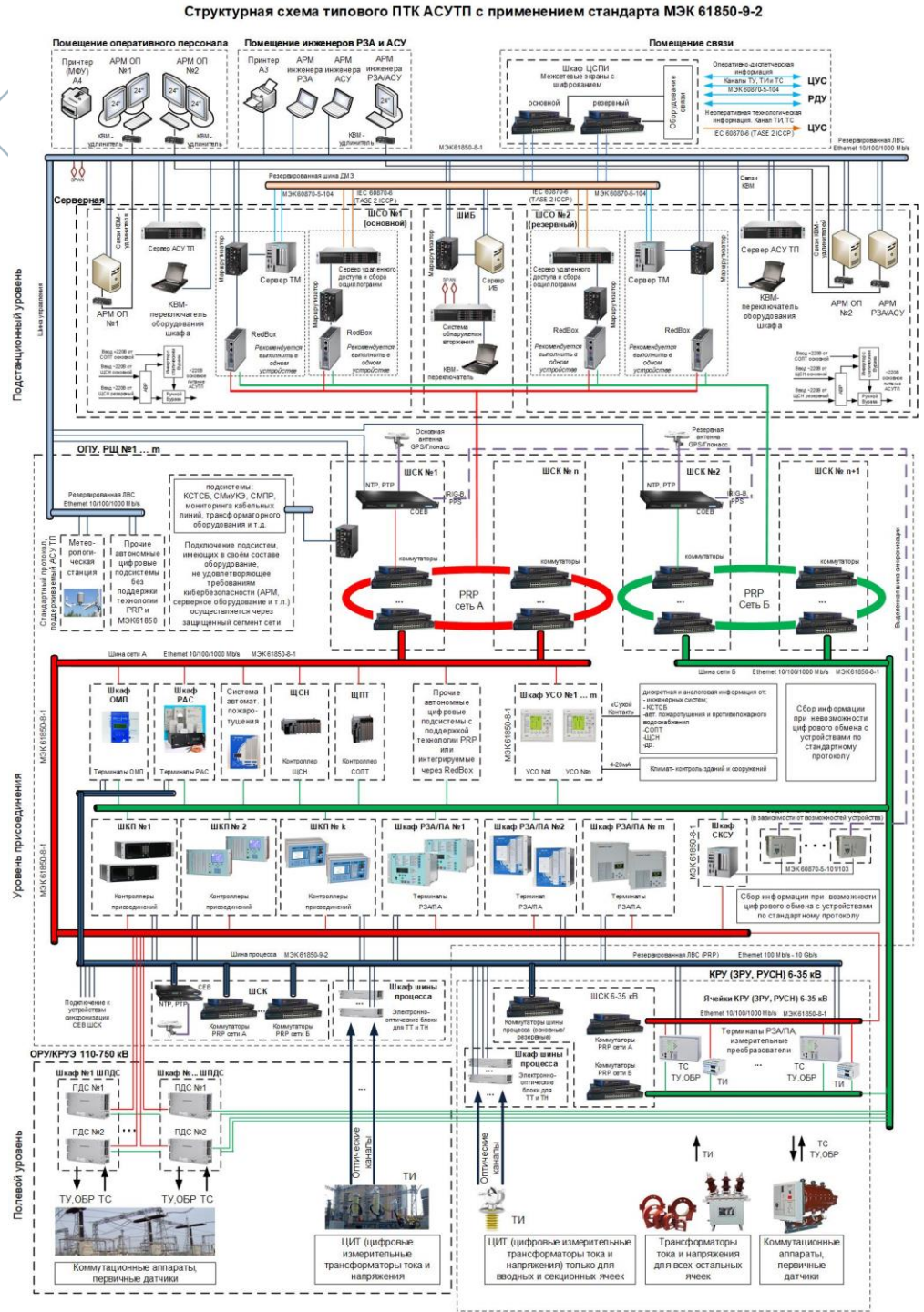
Особенности:

- для новых и реконструируемых подстанций;
- применение протокола PRP (MMS, GOOSE);
- без использования протокола SV;
- применение ШПДС;
- учет требований в части ИБ.

iGrids интеллектуальные сети

Проект СТО «Типовые технические требования к организации и производительности технологических ЛВС в АСУ ТП ПС ЕНЭС»

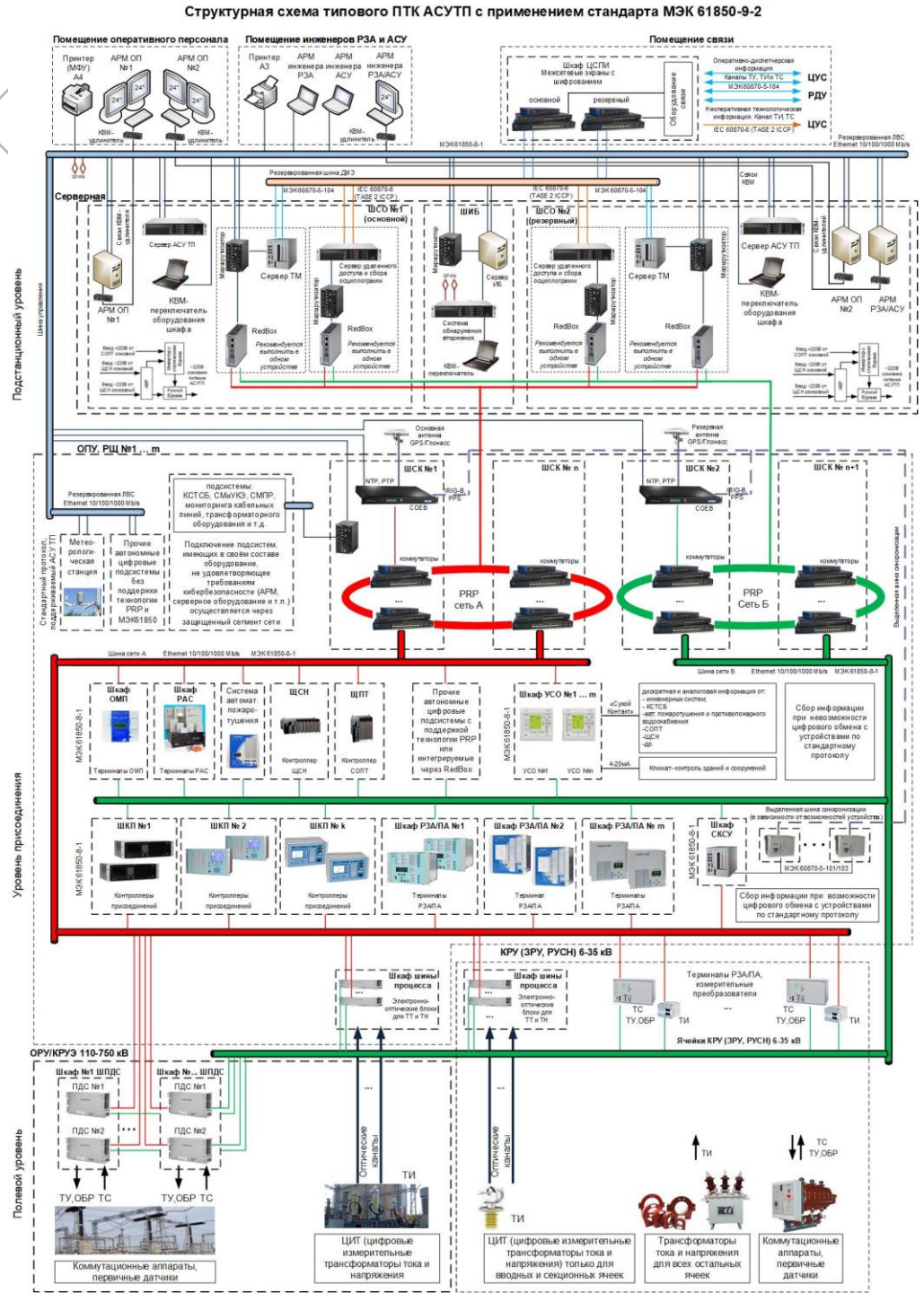
III архитектура с отдельной шиной процесса



Особенности:

- для новых и реконструируемых подстанций;
- применение протокола PRP (MMS, GOOSE);
- отдельная шина процесса для SV-потоков;
- применение ШПДС;
- применение цифровых измерительных ТТ и ТН;
- применение электронно-оптических блоков для ТТ и ТН;
- учет требований в части ИБ.

iGrids интеллектуальные сети



Проект СТО «Типовые технические требования к организации и производительности технологических ЛВС в АСУ ТП ПС ЕНЭС»

III архитектура с мультишиной

Особенности:

- для новых и реконструируемых подстанций;
- применение протокола PRP (MMS, GOOSE);
- объединение MMS-, GOOSE- и SV-потоков в мультишине;
- применение ШПДС;
- применение цифровых измерительных ТТ и ТН;
- применение электронно-оптических блоков для ТТ и ТН;
- учет требований в части ИБ.

iGrids интеллектуальные сети

Выводы

1. Внедрение СТО позволит привести функционал ЛВС АСУ ТП в соответствие с НПА РФ.

2. Проектирование цифровых подстанций на основе данного СТО позволит типизировать решения и навести «порядок» в проектной документации.

3. Повысить эксплуатационные характеристики систем управления цифровых подстанций.

iGrids интеллектуальные сети

Спасибо за внимание!

Максим Никандров
ООО «Интеллектуальные Сети»
nikandrov@igrids.ru